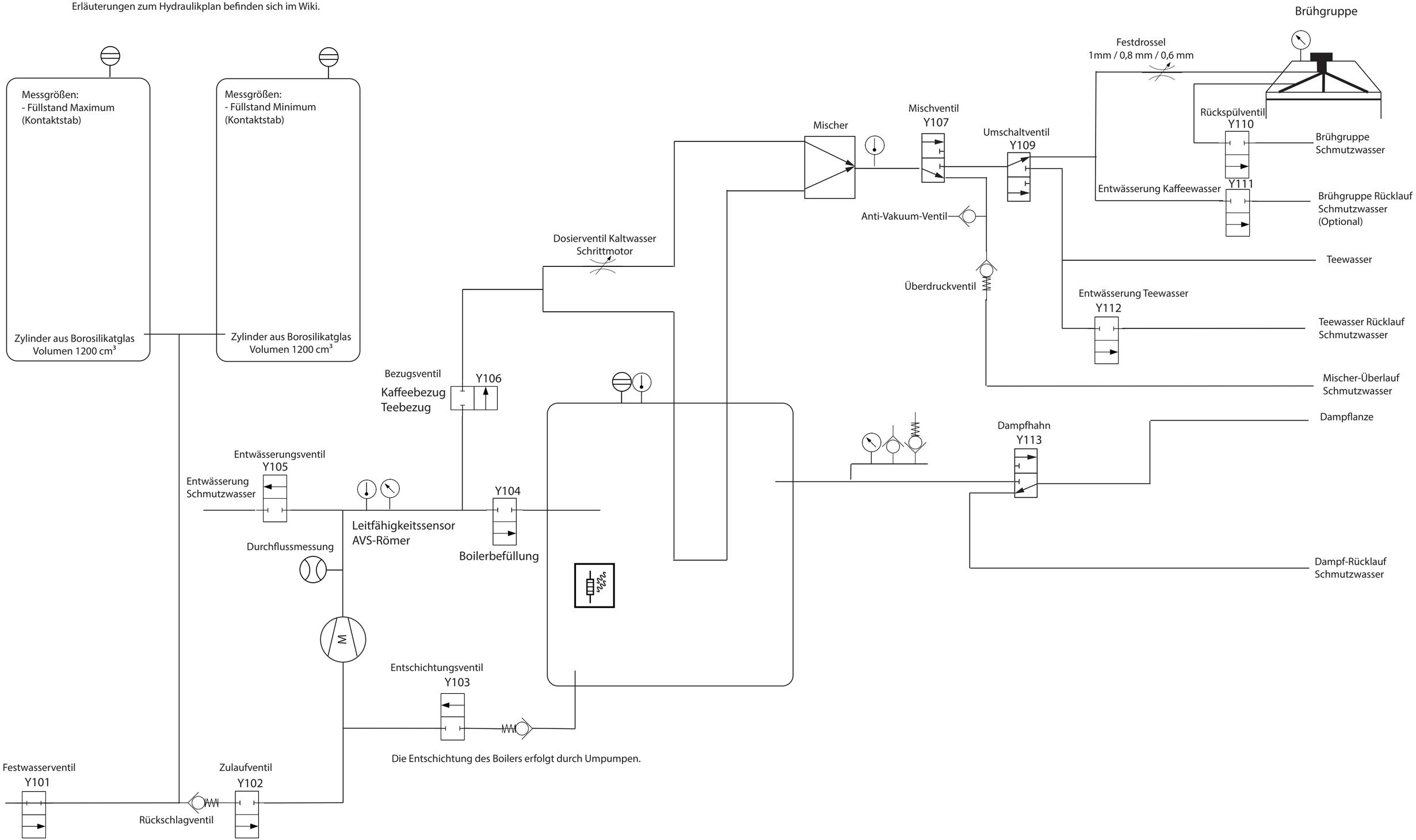Hydraulikplan MMM Style und Labor - Stand: 24. November 2023
Erläuterungen zum Hydraulikplan befinden sich im Wiki.